DRÄXLMAIER

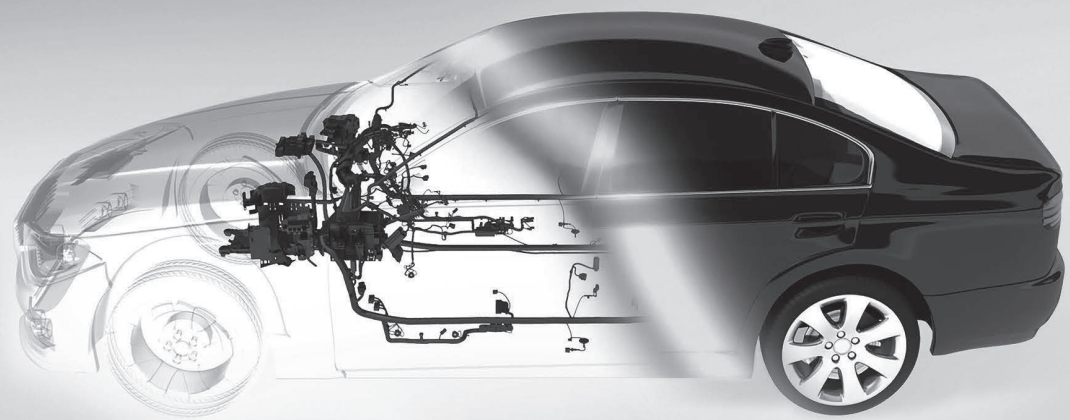

Wir geben Premiumfahrzeugen individuellen Charakter.

Premium
Weltweit anerkannter
Top 100 Automotive Supplier

Familie
Exzellentes Arbeitsklima in einem
familiengeführten Unternehmen
mit rund 70.000 Auto-Begeisterten

Internationalität
Mehr als 60 Standorte
in über 20 Ländern

Automotive-Visionäre (m/w/d) gesucht

DRÄXLMAIER bietet Ihnen vielfältige Karriereperspektiven – als Berufseinsteiger und mit Berufserfahrung.

Neugierig? **www.draexlmaier.jobs**
Wir freuen uns auf Ihre Bewerbung!

top EMPLOYER INGENIEURE DEUTSCHLAND 2019
CERTIFIED EXCELLENCE IN EMPLOYEE CONDITIONS

WE **CREATE** CHARACTER

DRÄXLMAIER

STAND A9

Unternehmen — DRÄXLMAIER Group

Branche:	**Automobilzulieferer**
Produkt / Dienstleistung:	Hochvolt-Speichersysteme, komplexe Bordnetzsysteme, intelligente Elektronik, exklusives Interieur
Hauptsitz:	Vilsbiburg
Homepage:	www.draexlmaier.com
Mitarbeiteranzahl:	Inland: 5.000 Ausland: 65.000

Personalbedarf

	Inland	Ausland
Praktikumsplätze:	☒	☐
Werkstudentenplätze:	☒	☐
Abschlussarbeiten:	☒	☐
Berufseinstieg (Trainee):	☐	☐
Berufseinstieg (direkt):	☒	☐

Erfahren Sie mehr

Einsatzbereiche:

- ☐ Beratung
- ☒ Beschaffung, Einkauf
- ☒ Controlling
- ☒ Finanzen
- ☒ Forschung und Entwicklung
- ☐ Handel
- ☐ Weiterbildung
- ☒ IT, Softwareentwicklung
- ☐ Immobilien
- ☐ Kundenservice
- ☒ Logistik
- ☒ Marketing, Vertrieb
- ☒ Personal
- ☐ Sonstiges:
- ☐ Presse, Öffentlichkeitsarbeit
- ☒ Produktentwicklung
- ☒ Produktionsplanung
- ☒ Projektmanagement
- ☒ Verwaltung, Administration
- ☐ Wirtschaftsprüfung, Steuerberatung

Einstellungskriterien:	für Studierende: gute Studienleistungen und hohes Interesse am entsprechenden Fachgebiet, für Berufseinsteiger: erste Berufserfahrung durch Praktika/ Werkstudententätigkeiten/ Abschlussarbeiten, Begeisterung für automobile Innovationen, hohes Engagement und Teamfähigkeit
Bewerbungsfrist:	ca. 3-5 Monate im Voraus

Bewerbung

Kontaktadresse:	DRÄXLMAIER Group Landshuter Strasse 100 84137 Vilsbiburg
Ansprechpartner:	Recruiting / Personalmarketing
Telefon:	08741 / 47 - 2409
E-Mail:	bewerbung@draexlmaier.com
Bewerbungsweg:	☒ Internet